N. 1916

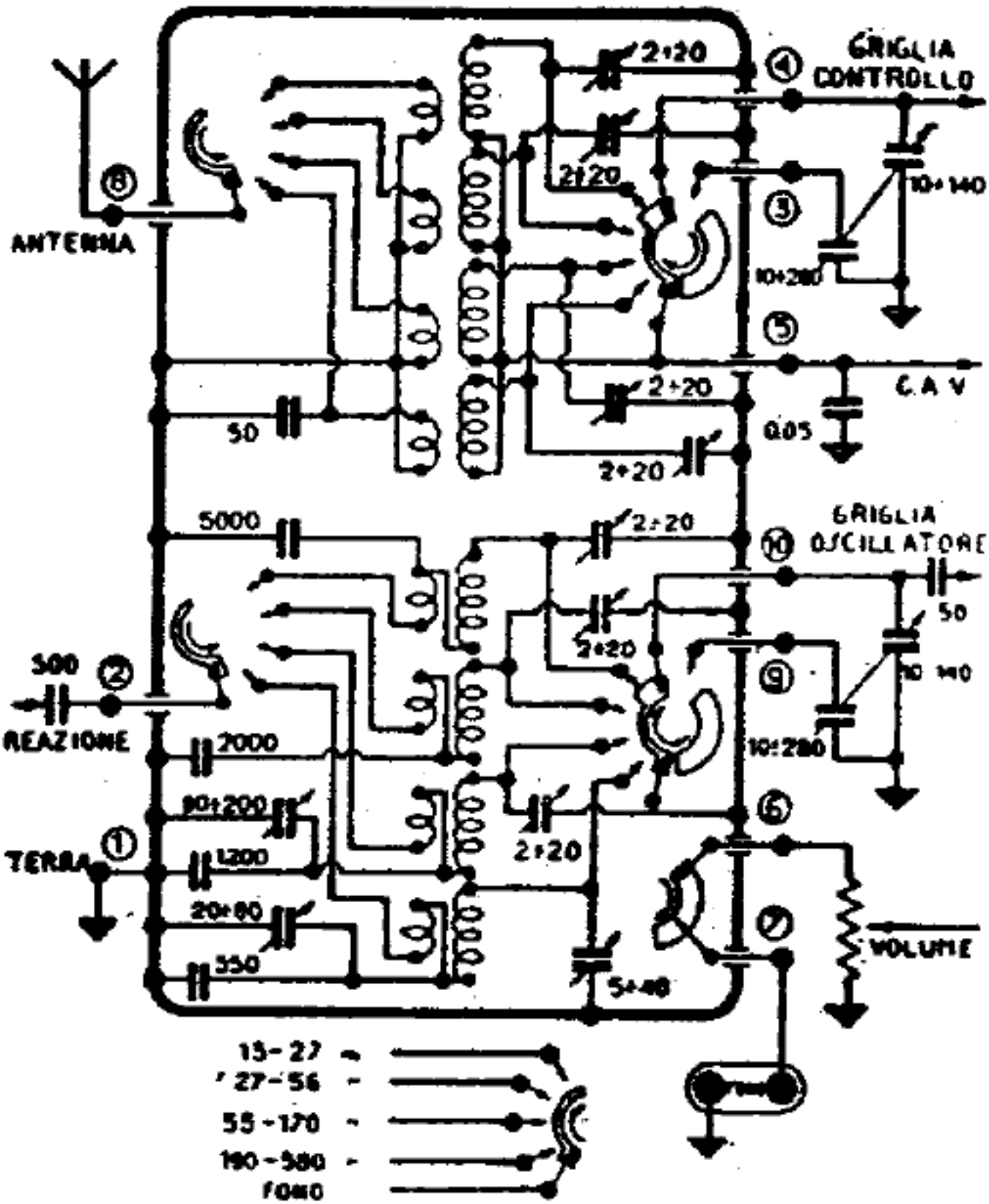
GRIGLIA CONTROLLO
ANTENNA
C.A.V.
GRIGLIA OSCILLATORE
REAZIONE
TERRA
VOLUME
2÷20
10÷140
10÷280
50
0.05
5000
500
2000
90÷200
1200
20÷60
350
5÷40
15-27
27-56
55-170
190-580
FONO